LUXOR
solar module manufacturer

MORE OPTIONS
MORE DESIGNS
MORE FLEXIBILITY

ECO LINE
N-TYPE TOPCON
SOLARMODULE

SOLAR PROSUMER AWARD DEUTSCHLAND
>24.000 BEWERTUNGEN
MODULE
KAUFEMPFEHLUNG
EUPD Research
2024/25

EUPD RESEARCH
TOP BRAND PV
MODULE
DEUTSCHLAND
2025

Top Service
kundenorientiert, kompetent, digital
Luxor Solar
Gültig bis 08.2024
DIND Deutsches Innovationsinstitut für Nachhaltigkeit und Digitalisierung
In Kooperation mit
DER UNTERNEHMER

DE

MORE OPTIONS
MORE DESIGNS
MORE FLEXIBILITY

Luxor Solar erweitert mit der N-Type TOPCon Technologie sein Portfolio um weitere High-Performance Solarmodule. Neben der höheren Effizienz, der hohen Langlebigkeit und des höheren Ertrages je Fläche und je Laufzeit, bestechen die ECO LINE N-TYPE TOPCON Glas-Glas Solarmodule durch ihre Flexibilität und Garantieleistungen.

ECO LINE
N-TYPE TOPCON GLAS-GLAS
FÜR JEDE ANWENDUNG DAS PASSENDE MODUL

Die ECO LINE N-TYPE TOPCON Glas-Glas Serie setzt neue Maßstäbe in puncto Langlebigkeit und Sicherheit. Diese Hochleistungsmodule sind mit bifazialen Solarzellen ausgestattet und bieten dank modernster Fertigungstechnologie eine herausragende Effizienz. Die bewährte 30-jährige lineare Leistungs- und Produktgarantie unterstreicht ihre außergewöhnliche Qualität und Zuverlässigkeit.

Als Premium-Solarmodule sind sie in verschiedenen Wafer-Größen erhältlich, um eine optimale Anpassung an unterschiedlichste Anwendungen zu gewährleisten.
Die meisten Module der Serie zeichnen sich durch eine einheitliche Breite von 1134 mm aus, was eine einfache Auslegung und Planung der Systeme ermöglicht.

ECO LINE TOPCON GLAS-GLAS 182R

+ WHITE MESH
+ TRANSPARENT
+ FRAMELESS
+ BLACK FRAME
+ FULL BLACK

ECO LINE TOPCON GLAS-GLAS 182

+ WHITE MESH
+ TRANSPARENT
+ NON REFLECT
+ BLACK FRAME
+ FULL BLACK

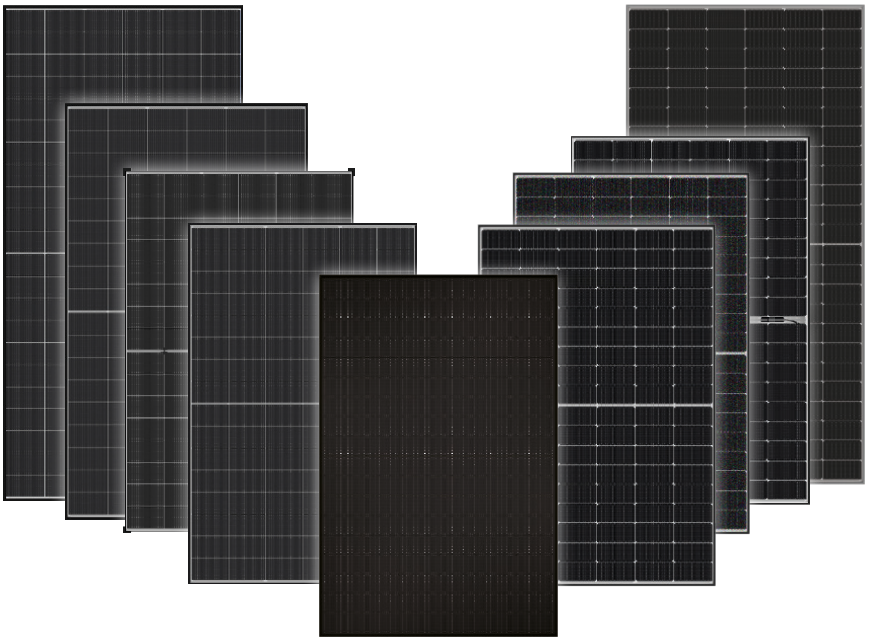

N-TYPE TOPCON

TECHNOLOGIE - ZELLKERN AUFBAU

Die N-Type TOPCon Technologie basiert auf einem n-dotierten kristallinen Siliziumwafer.

Dieser Zellaufbau ist verantwortlich für den Effizienzvorteil gegenüber branchenüblichen Zelltechnologien.

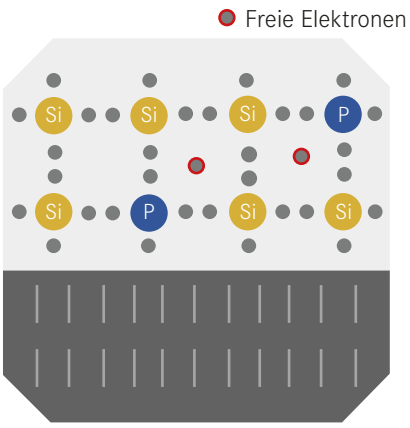

N-Type Solarzelle

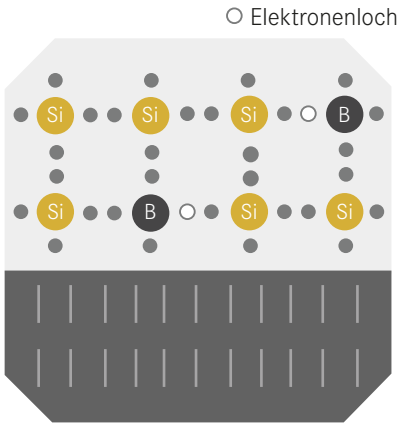

P-Type Solarzelle

Photovoltaikzellen unterscheiden sich in ihrem Schichtaufbau in negativ geladene N-Type Zellen und positiv geladene P-Type Zellen. Bei N-Type Zellen wird die Basisschicht mit Phosphor dotiert. Dieser besitzt ein Elektron mehr als Silizium, wodurch freie Elektronen erzeugt werden.

Diese freien Elektronen ermöglichen die höhere Effizienz der N-Type Zellen. Sie sind verantwortlich für die geringen Leistungsverluste und verhindern PID und LID Phänomene.

+ Kein PID Potentialinduzierte Degradation
+ Kein LID Lichtinduzierte Degradation
+ Hohe Effizienz

HÖHERE EFFIZIENZ

BESSERES TEMPERATURVERHALTEN

Die N-Type TOPCon Zelle besitzt gegenüber branchenüblichen Zellen ein besseres Temperaturverhalten.
Der Temperaturkoeffizient beschreibt das Leistungsverhalten der Module bei schwankenden Temperaturen. Mit steigender Temperatur sinkt die Leistung.

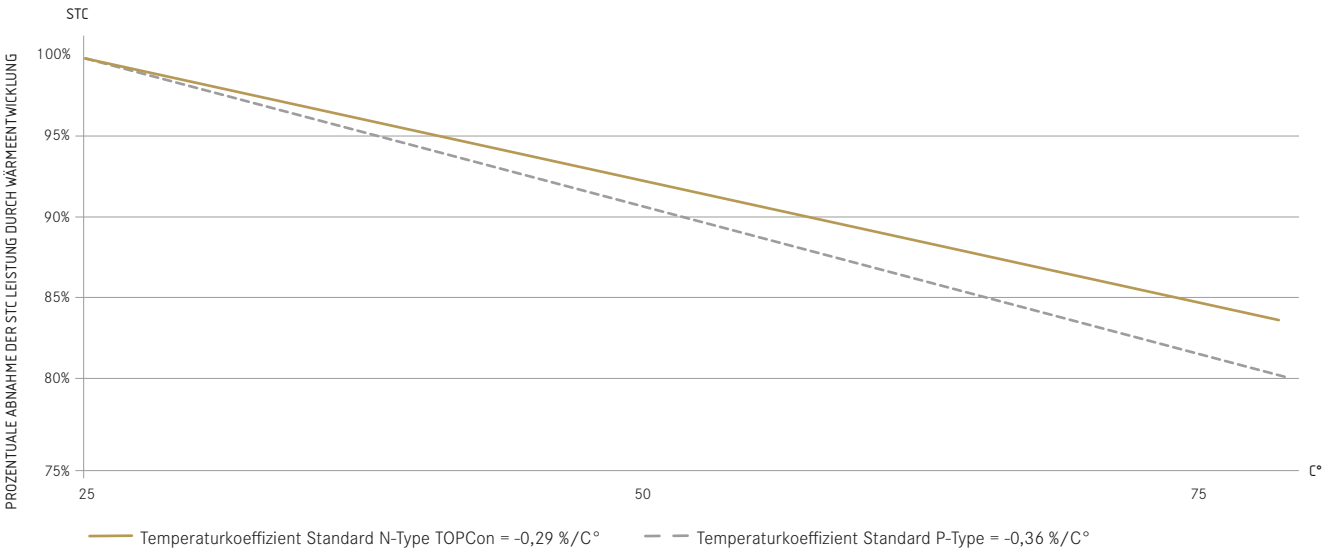

PERFORMANCE & GARANTIEN

REDUKTION DER BOS KOSTEN

Durch den Einsatz von ECO LINE N-TYPE TOPCON GLAS-GLAS Modulen senken Sie effizient Ihre BOS Kosten. Auf gleicher Fläche generieren diese Module gegenüber konventionellen Solarmodulen bis zu + 3 Prozent Mehrleistung und auf 30 Jahre Laufzeit + 4 Prozent Mehrleistung.

N-TYPE TOPCon Modulfläche

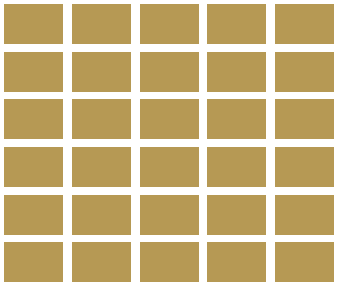

Flächenbedarf mit Standardmodulen für die gleiche Leistung gegenüber N-TYPE TOPCon Modulen.

Flächenbedarf mit Standardmodulen für die gleiche Leistung gegenüber N-TYPE TOPCon Modulen auf 30 Jahre Laufzeit.

+ Bis zu 3 % Mehrleistung vs Standardmodul
+ 4 % Mehrleistung auf 30 Jahre
+ Geringerer Flächenbedarf
+ Geringerer Installationsaufwand

+4% LEISTUNG AUF 30 JAHRE

ERTRAG, SICHERHEIT & GARANTIEN

Die Luxor ECO LINE N-TYPE TOPCon GG BiF Serie überzeugt mit einer Vielzahl an Vorteilen. Diese High-End-Solarmodule der Spitzenklasse wurden speziell für sicherheits- und umweltbewusste Kunden entwickelt, die höchste Qualitätsstandards und erstklassige Leistung erwarten.

+ Mehr Leistung
+ Reduktion der BOS Kosten
+ Maximum an Langlebigkeit
+ Kombination aktuellster Technologien
+ Lange Garantien, hohe Absicherung
+ Hält extremen Umweltbedingungen stand

30 JAHRE
Produktgarantie[1]

30 JAHRE
Lineare Leistungsgarantie[1]

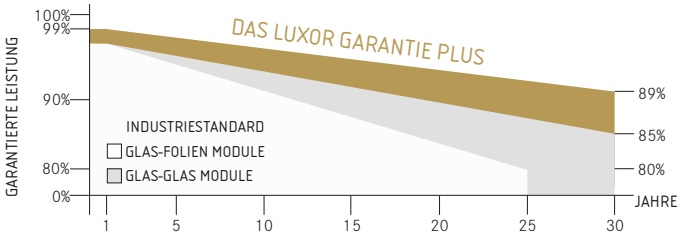

1: Genaue Garantiebedingungen sind einzusehen unter www.luxor.solar/de/downloads.html

Ihr Luxor-Fachbetrieb

Luxor Solar GmbH
Kornbergstraße 29 | 70176 Stuttgart | Deutschland
T +49.711.88 888-999 | F +49.711.88 888-911
info@luxor-solar.com | www.luxor.solar

© 2025

Stand 03/2025